平成 25 年　第44回 全国ママさんバレーボール大会
佐賀県予選会

日　時　　平成25年5月12日（日）　9時開会式
場　所　　有田町体育センター

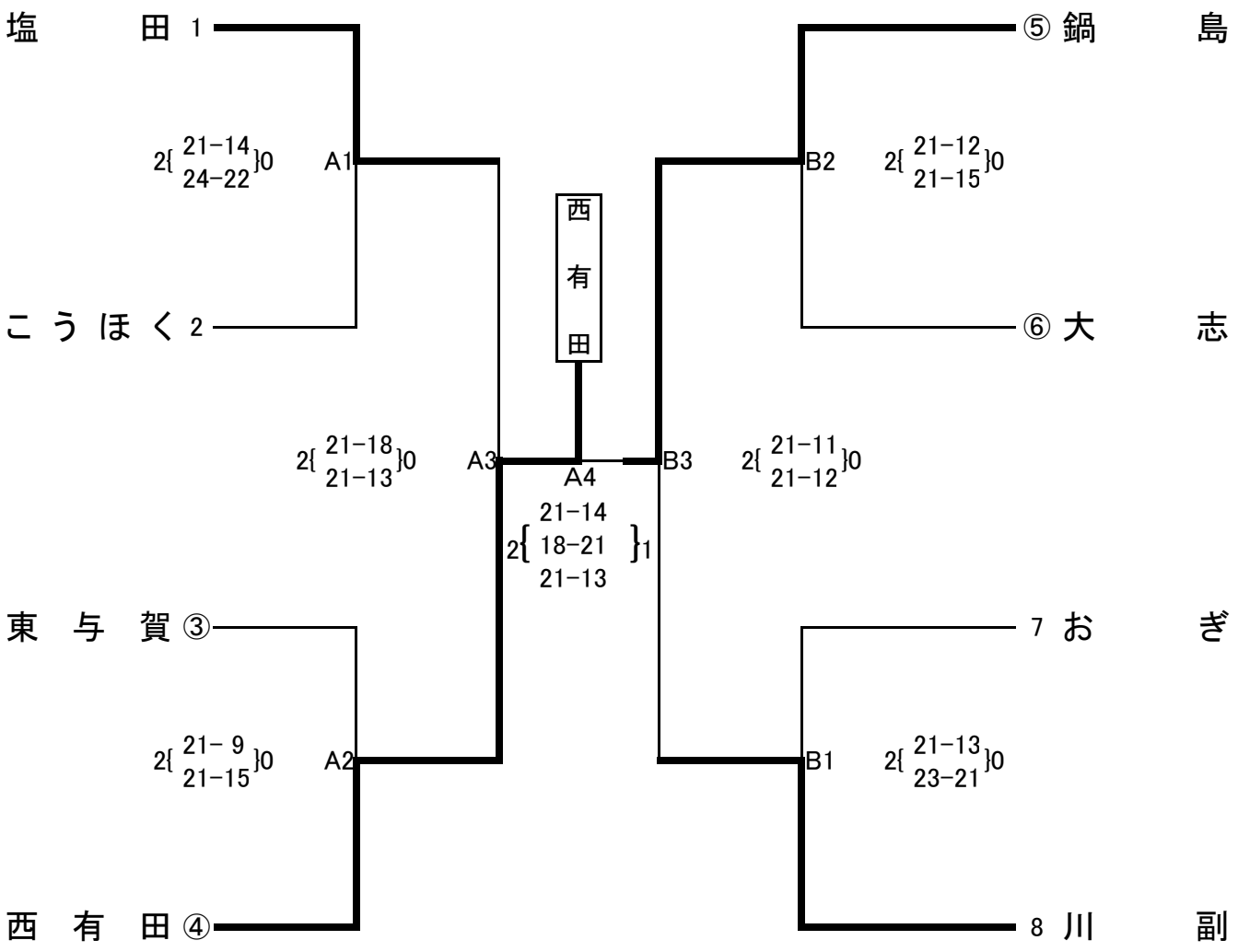

※ 数字の〇印は第一試合の主審・副審・記録・ライインズマン・点示をお願い致します。
　第二試合からは帯同審判をお願いいたします。