第25回佐賀県ビーチバレーボール大会（4人制）平成25年7月20日
於：唐津西の浜海岸特設コート/14チーム

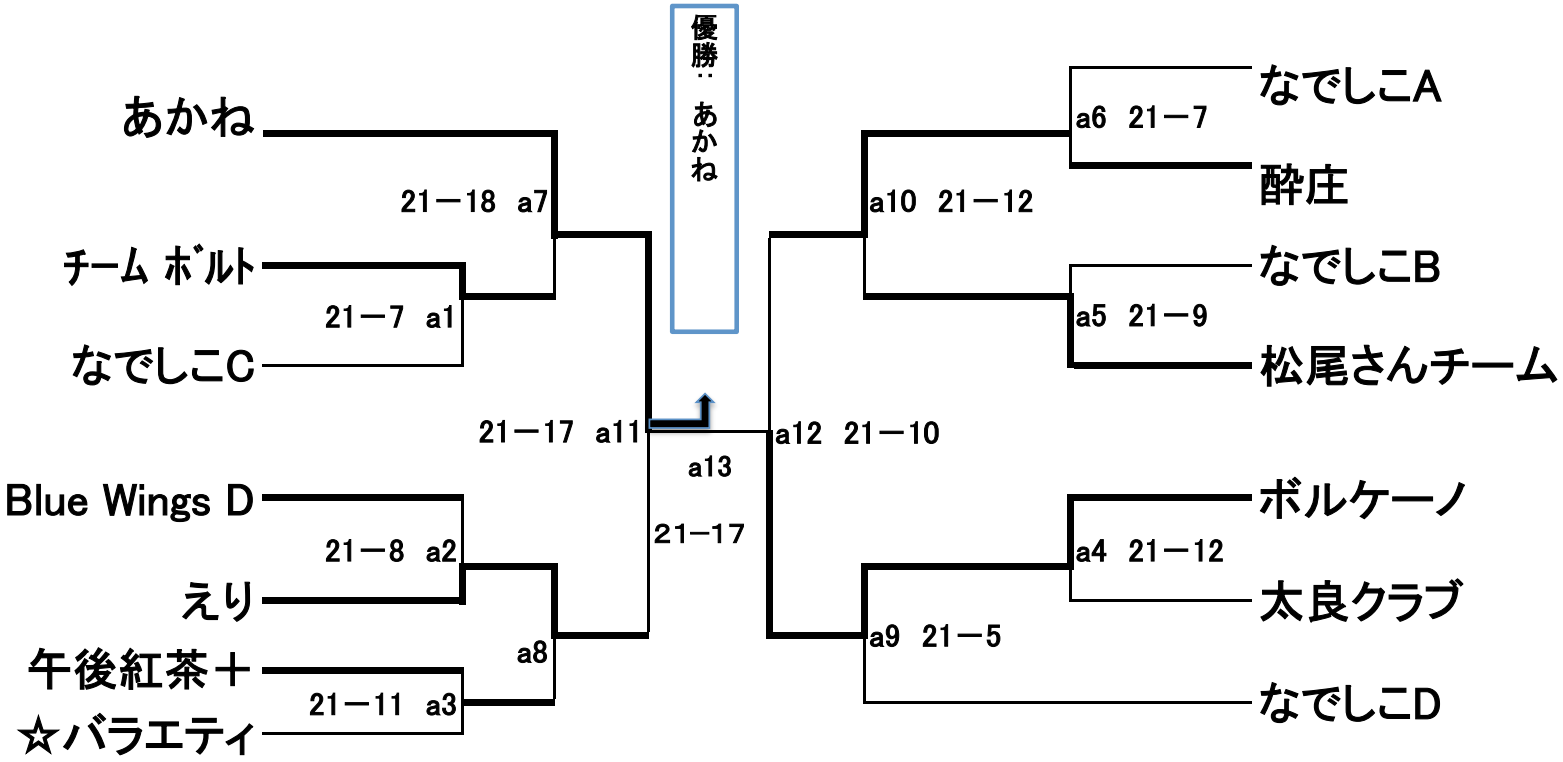

備考）☆印はベストウェア賞受賞チーム

主催：佐賀県バレーボール協会、佐賀県ビーチバレー連盟
後援：唐津市教育委員会、佐賀新聞社、STSサガテレビ
協力：唐津観光協会