令和8年度　天皇杯・皇后杯JVA全日本バレーボール選手権大会佐賀県ラウンド

【男　子】　　令和8年7月11日(土)　　10時00分　試合開始

7月12日(日)　　10時00分　試合開始

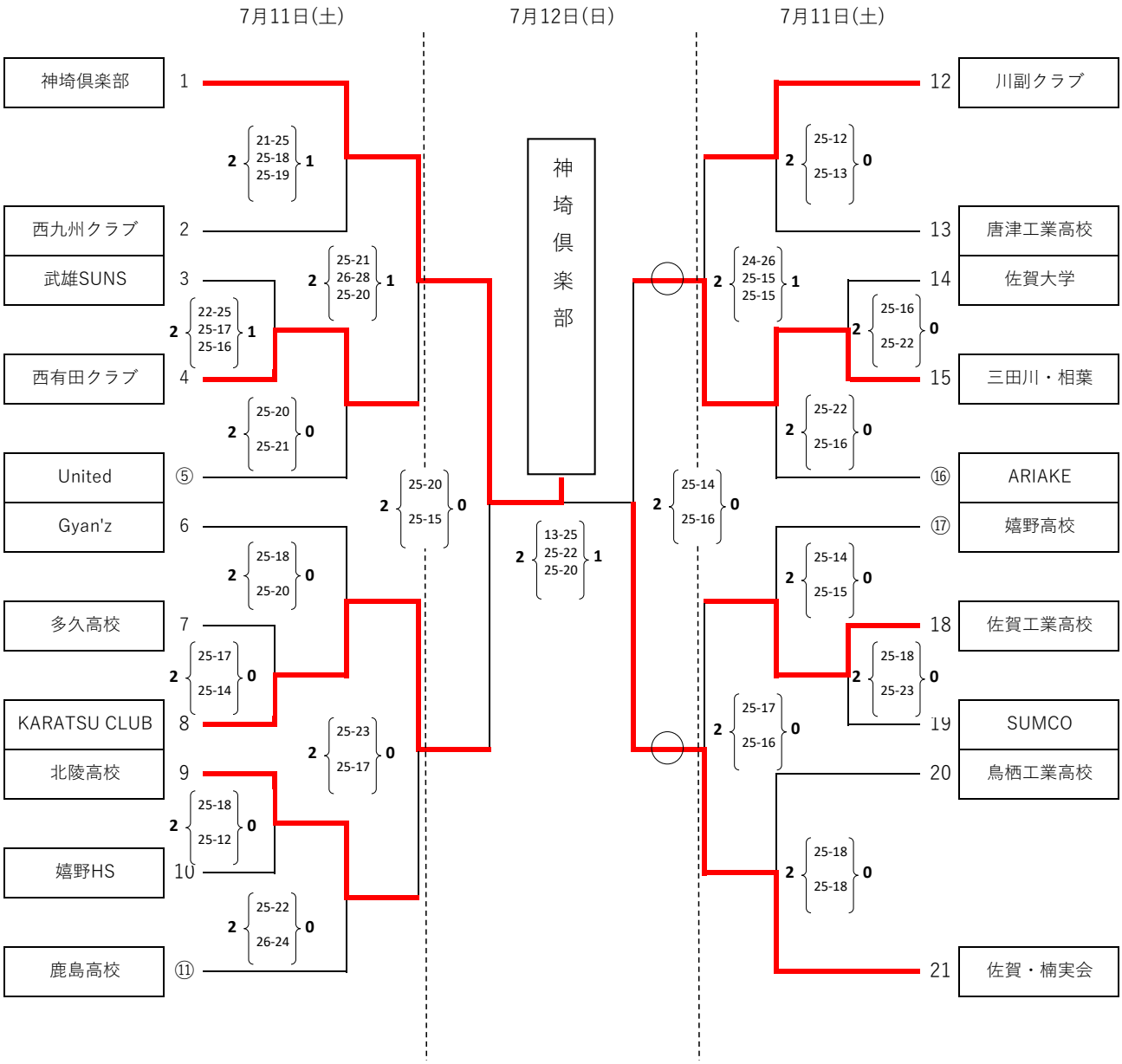

第1日目　A・Bコート　小城のりスポーツセンター　　第2日目　Aコート　小城のりスポーツセンター

第1日目　C・Dコート　三日月体育館